Spare Parts / Ersatzteile / Pièces de recharge / Pezzi di Ricambio / Piezas de requesto / Parte de reposição / Reserveonderdelen / Reservdelar / Reservedeler / Varaosat / Vraosat / Varahlutir / Ανταλλακτικά / Yedek Parçalar / Náhradní díly / Náhradné diely / Nadomestni deli / Резервни части / Запчасти / Części Zapasowe / Piese de schimb / Rendelhető alkatrészek / Запасні частини / Reservni delovi / Резервни делови / Резервни делови / Atsarginių dalių / Tellitavad varuosad / Rezervju daļu

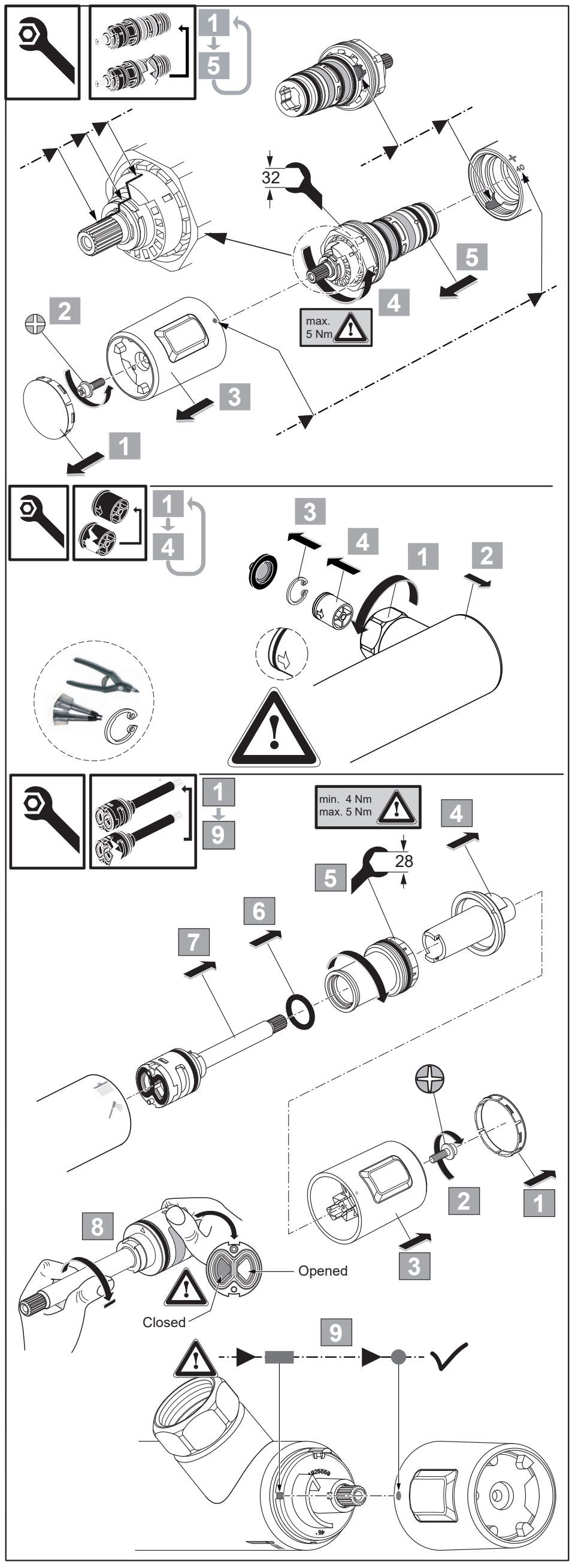

Pos.	Part No.	
1	A 861 370 AA	
2	A 861 371 NU	
3	A 861 375 NU	
4	A 861 376 NU	
5	A 861 374 NU	
6	A 861 372 NU	
7	A 960 914 AA	
8	A 861 385 NU	
9	A 3330 AA	
10	B 9403 AA	
11	A 861 377 AA	1100 mm
	A 861 330 AA	1000 mm
12	B 960 976 AA	
13	A 861 331 AA	
14	B 960 938 AA	
15	A 861 379 AA	150 mm
	A 861 380 AA	300 mm
16	A 861 383 AA	
17	A 861 508 AA	
18	A 861 816 AA	

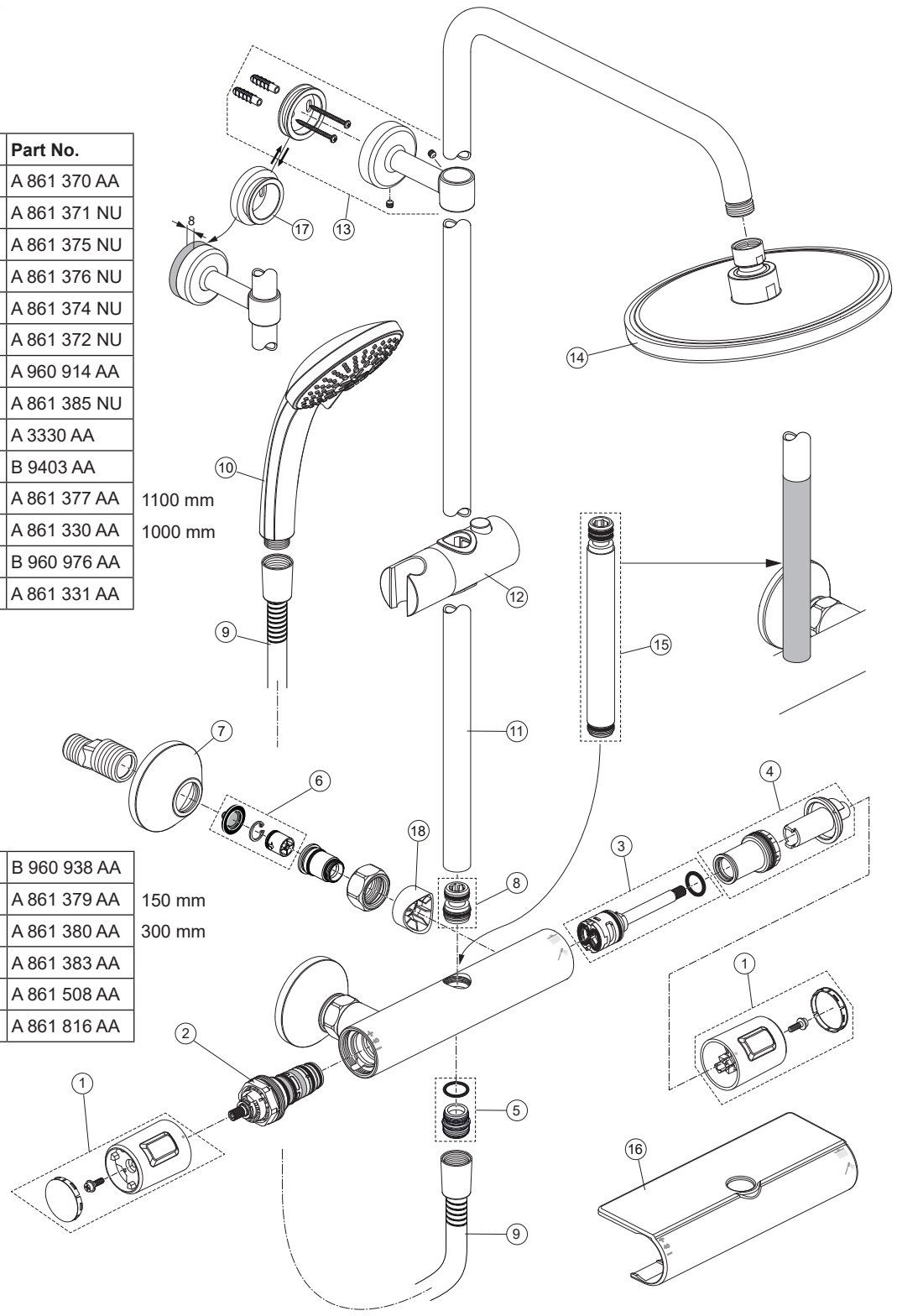

Ideal Standard

CERATHERM T25

A 4457 ..

0724 / A 868 702R2
Made in Germany

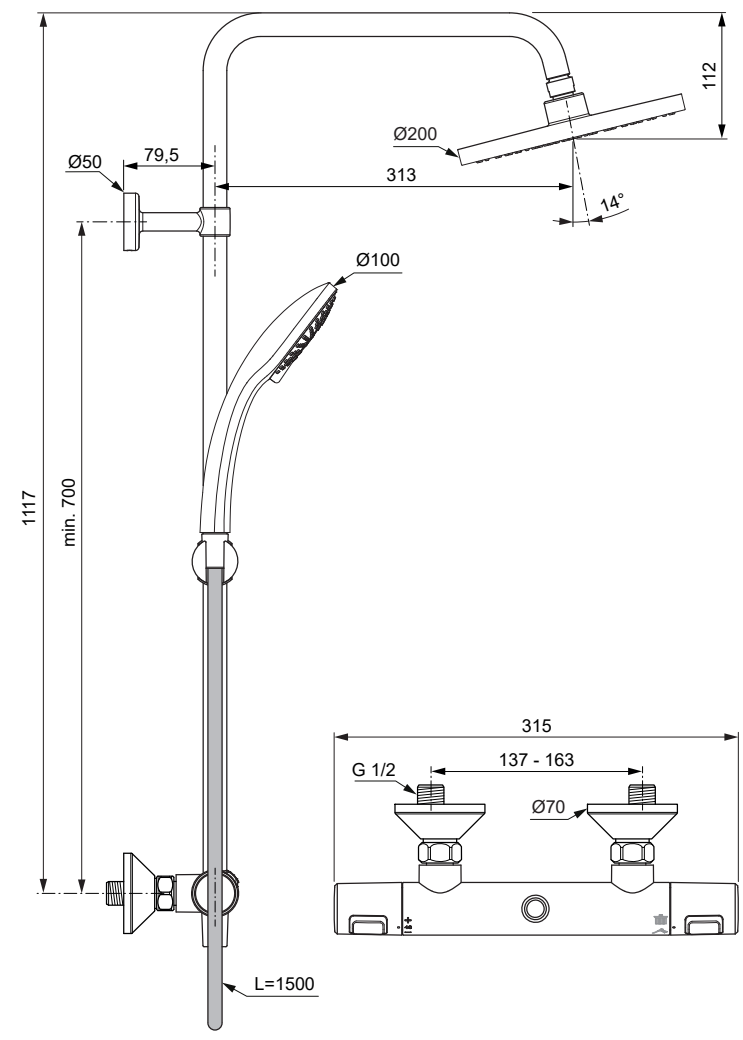

FSC
MIX
Paper
FSC® C149187
FSC® C008924
22
PAP

Ideal Standard International NV
Corporate Village – Gent Building
Da Vincilaan 2
1935 Zaventem
Belgium

https://www.idealstandard.com

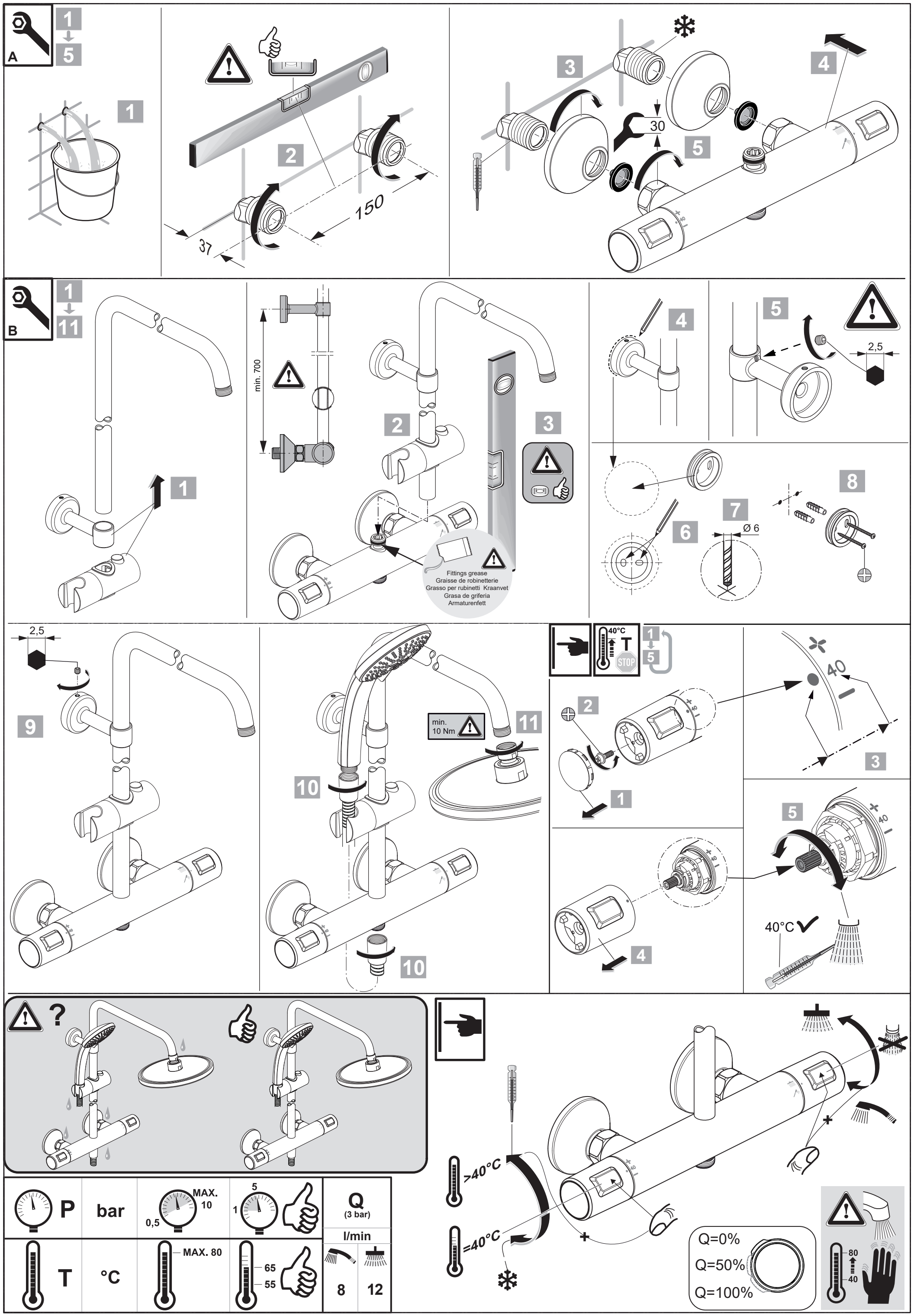
A
1
5
1
2
37
150
3
30
4
5
B
1
11
1
min. 700
2
3
Fittings grease
Graisse de robinetterie
Grasso per rubinetti Kraanvet
Grasa de griferia
Armaturenfett
4
5
2,5
6
7
Ø 6
8
2,5
9
10
min.
10 Nm
11
10
40°C
STOP
1
5
2
1
40
3
5
40
4
40°C
?
P
bar
MAX.
10
0,5
5
1
Q
(3 bar)
l/min
T
°C
MAX. 80
65
55
8
12
>40°C
=40°C
Q=0%
Q=50%
Q=100%
80
40